MONTERINGSANVISNING

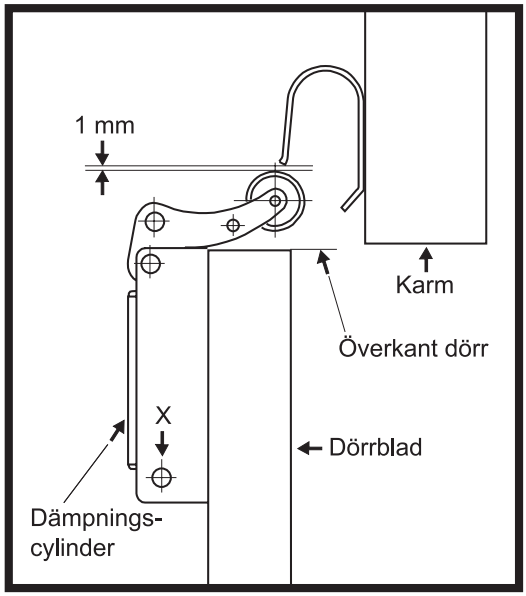

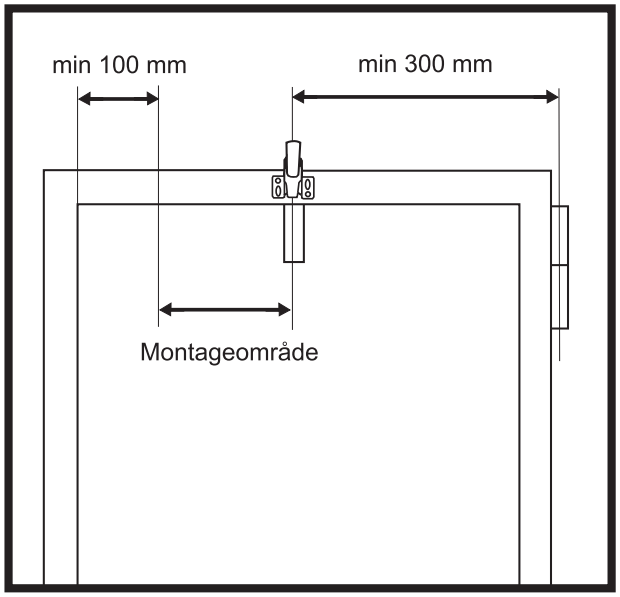

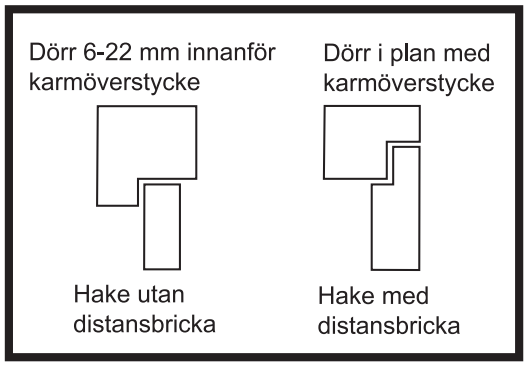

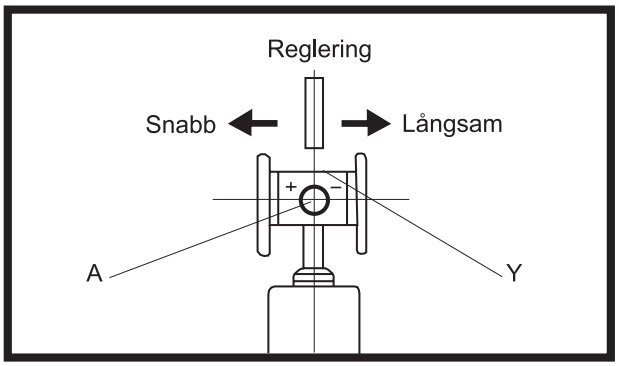

1 Märk ut dörrtillslutarens placering på dörren. Vid montering får avståndet mellan dörrtillslutare och gångjärnsida ej understiga 300 mm.

2 Därefter tas axeltappen "X" bort. Säkringsskruven "A" lossas. Cylindern skruvas ut medan kåpan monteras på dörren. Cylindern skruvas tillbaka. Cylinderns gängtapp skall ligga jämnt med överkanten på del "Y". Cylindern hopmonteras med huset. Axeltappen "X" säkras med segersäkringen.

3 Fångkroken fästes på dörrkarmen i sina ovala hål och justeras så att dörrtillslutarens gummirulle nästan tangerar krokens ytterdel då dörren förs in mot stängningsläge. De övriga två skruvhålen förborras och skruvarna monteras. Om dörren befinner sig i plan med karmöverstycket monteras den bifogade distansbrickan mellan karmen och fångkroken.

4 Dörrtillslutarens stängningshastighet kan regleras. Lossa säkringsskruv "A". Vrid insexskruven i toppen av dämpningscylindern antingen åt höger (långsam) eller vänster (snabb). När önskad hastighet uppnåtts skruva fast säkringsskruv "A".