ASSA
1150-SERIEN

ASSA AB Kungsgatan 71 SE-631 05 ESKILSTUNA Sweden	
1239-0000000 / 1239-0000000	07
UNE-EN 1125: 2009	3 7 6 0/B 1 3 2 2 B A

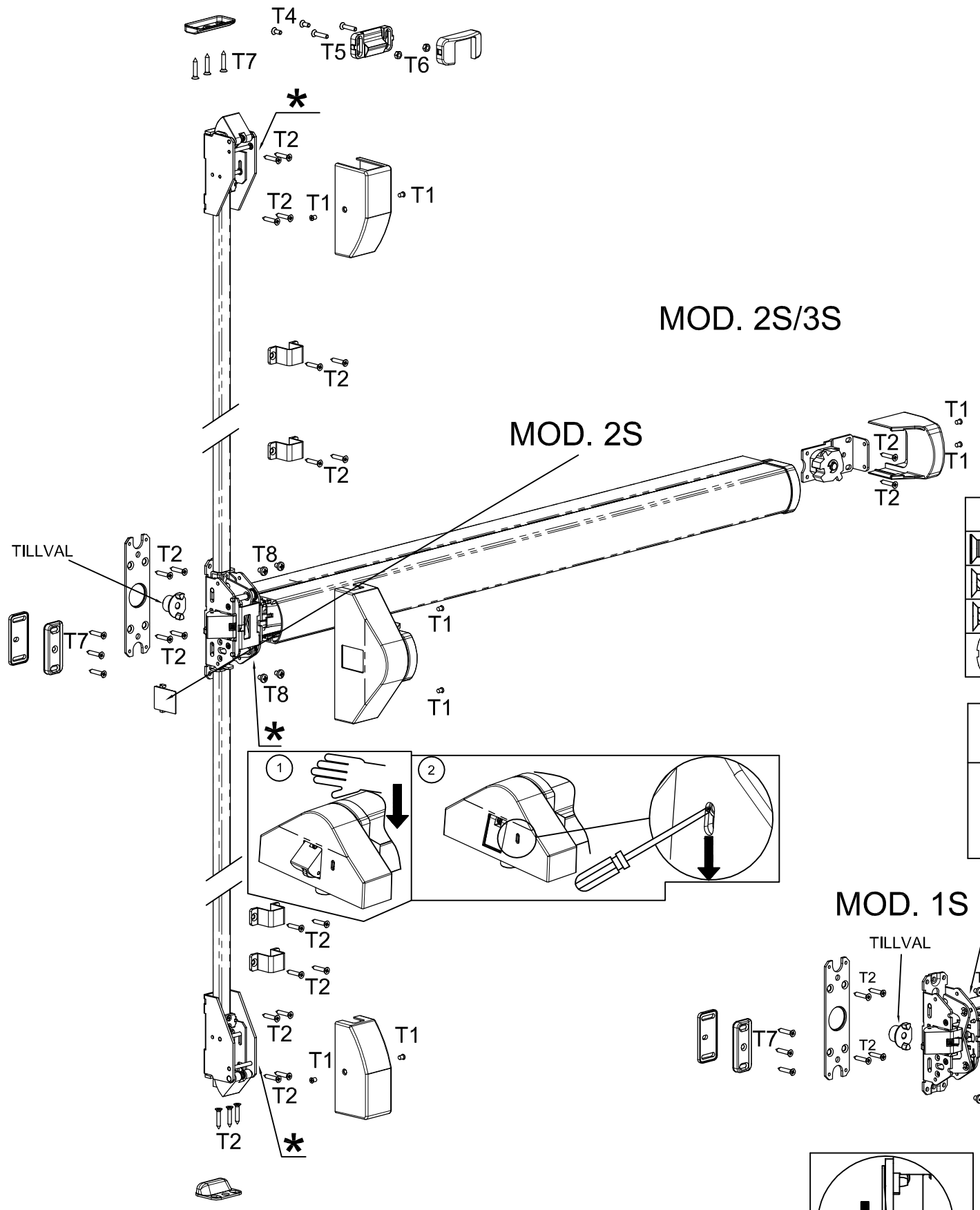

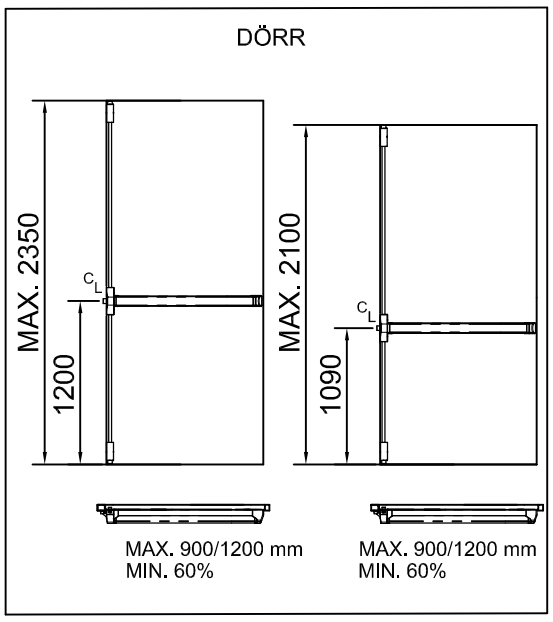

Standard version

	1 POINT	2 POINTS	3 POINTS
M4 x 6.5 T1	4	8	8
Ø 3.5 x 22 T2	8	21(1) / 25(2)	21(1) / 25(2)
Ø 3.5 x 32 T7	3	3	6
M4 x 5 T8	4	4	4

ANDRA SLUTBLECK

	T3 Ø 3.9 x 16	4
	T4 M4 X 10	2
	T5 M4 X 20	2
	T6 M4	2

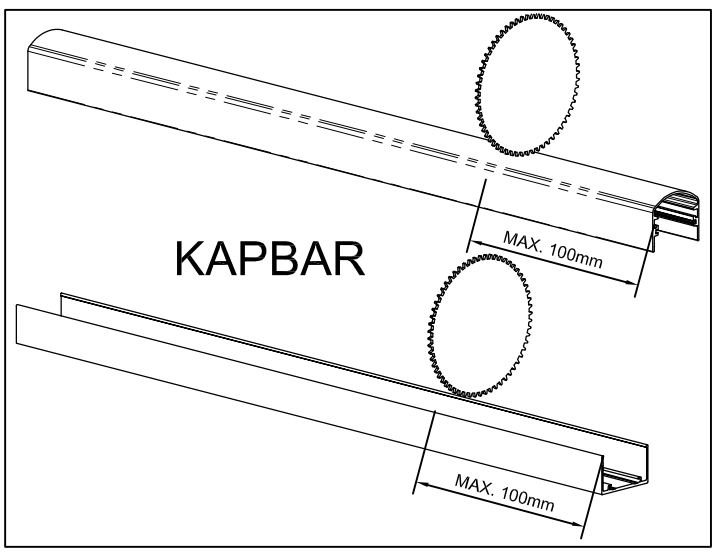

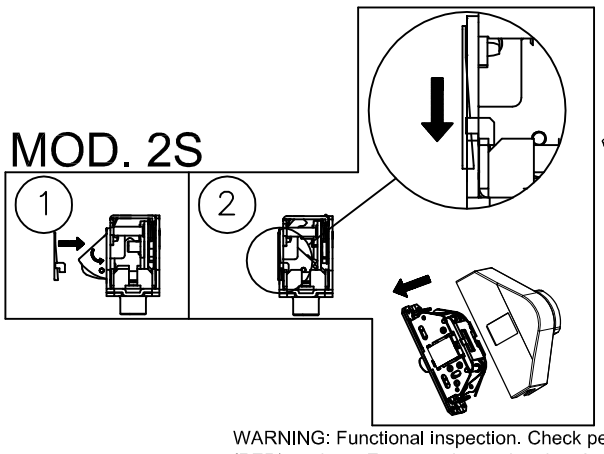

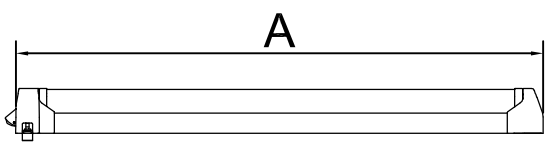

DÖRR	KAPBAR
900	A-100
1200	A-100

* IMPORTANT: in order to guaranty a correct use, it is compulsory to lubricate the driving parts (upper latch, lower latch, central latch, etc.) while assembling, and afterwards every 20.000 cycles and at least once per year.

VIKTIGT: För att kunna garantera korrekt funktion är det obligatorisk att smörja rörliga delar (övre låsregel, nedre låsregel, central låsregel etc.) vid montering och därefter var 20000:de cykel eller minst en gång per år.

WARNING: Functional inspection. Check periodically (at least once a month) the way of Panic Exit Device (PED) working. Examine that all bolt heads engage correctly with its corresponding keeper in order that PED opens fairly (<80N).
The accurate working of PED is essential for the safety of people. Any inaccuracy of the recomendations described in this instruction sheet invalidates the ASSA's warranty.
The safety features of this product are essential to its compliance with EN 1125. No modification of any kind, other than those described in these instructions, are permitted.

VARNING: Funktionskontroll av panikregeln skall göras regelbundet (minst en gång per månad).
Undersök så att alla skruvar är åtdragna och att panikregeln öppnas enkelt (<80N).
Korrekt funktion på panikregeln är en nödvändighet för att garantera säkerheten för människor.
Säkerhetsegenskaperna på denna produkt är avgörande för dess överensstämmelse med SS EN 1125. Ingen modifiering eller ändring av något slag annat än vad som beskrivs i denna monteringsinstruktion är tillåtna.
ASSA ansvarar ej för funktionen av produkter som ej monterats i enlighet med bifogade instruktioner eller då drift- och underhållsinstruktioner ej följts.

31597/0/050511
COD. 480600003

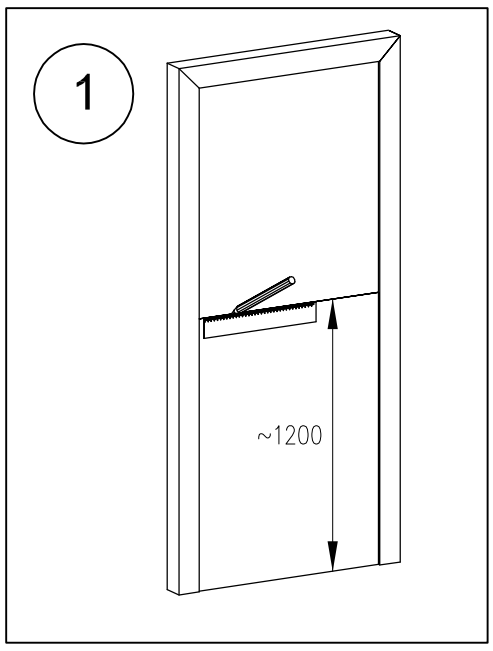

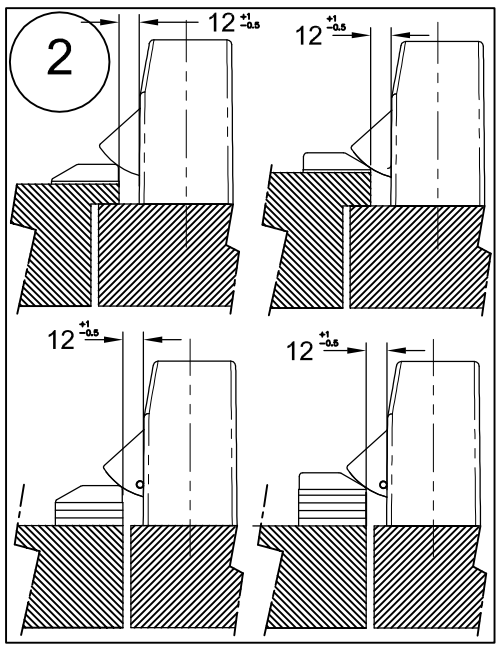

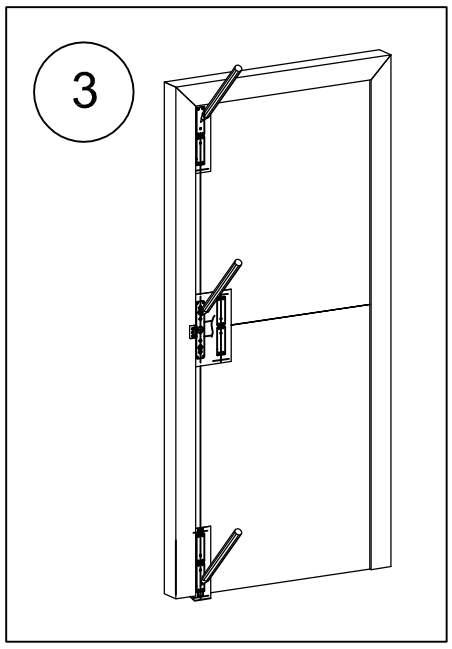

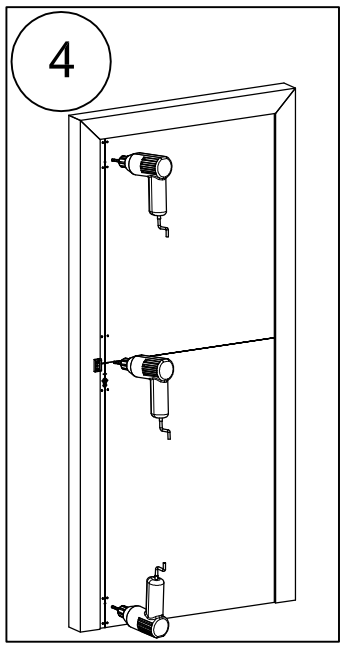

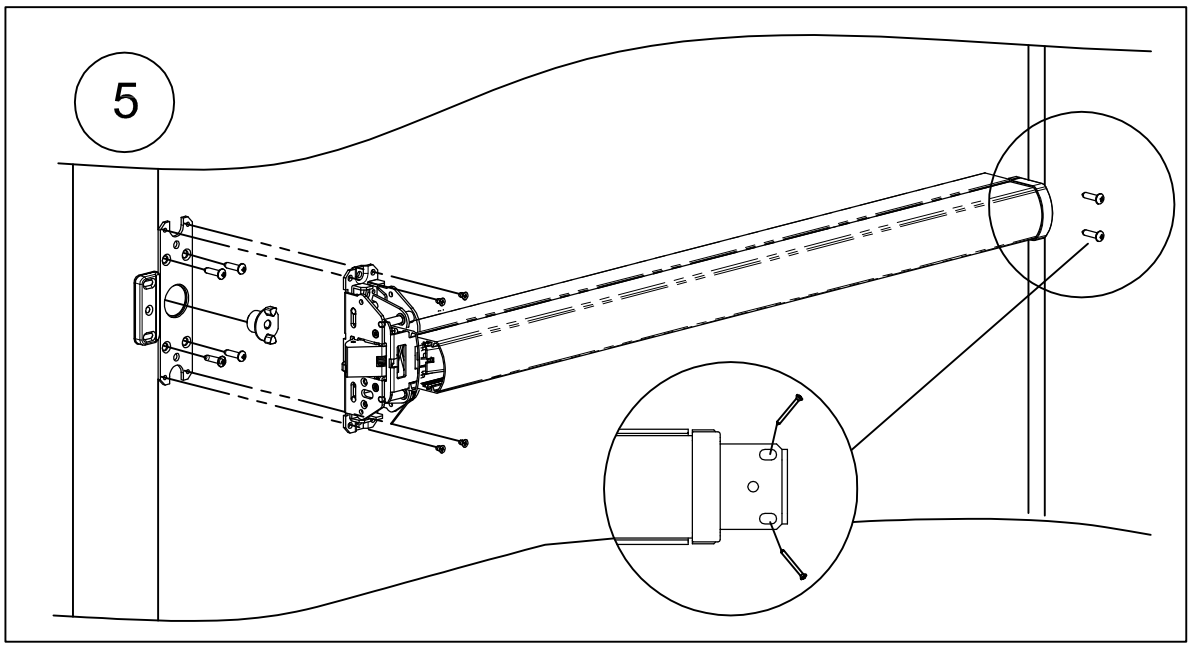

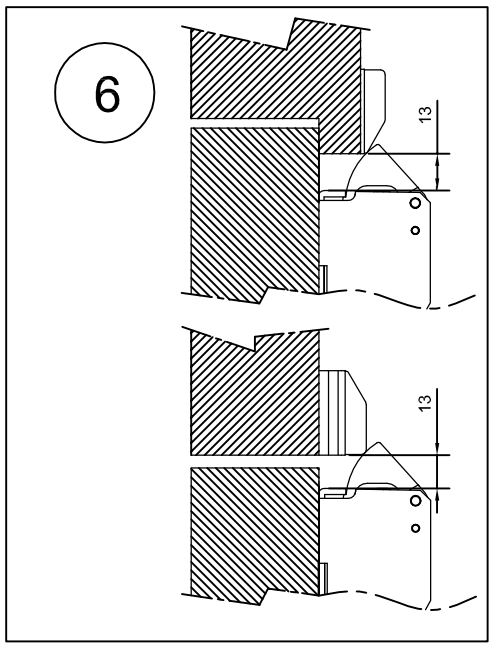

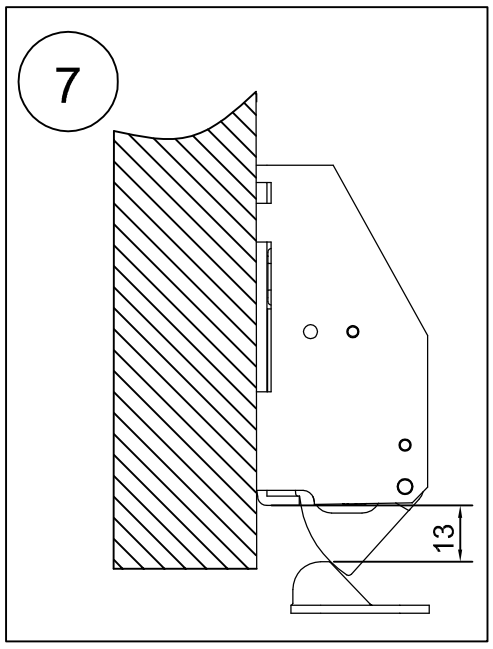

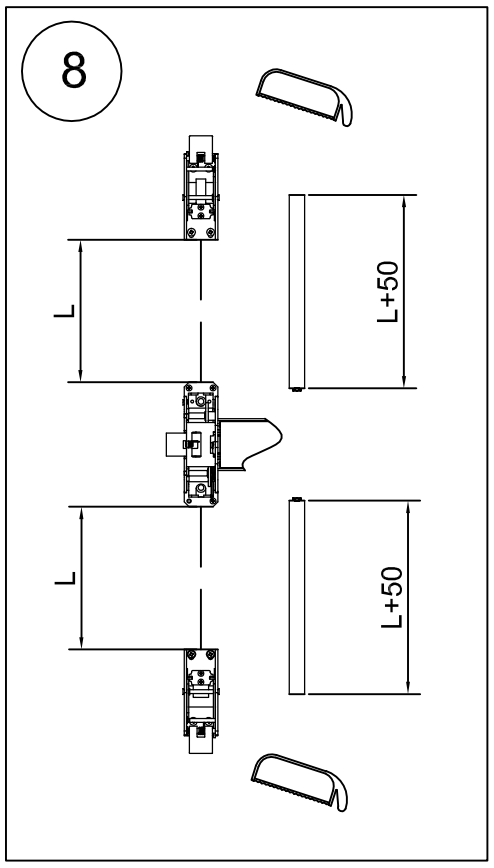

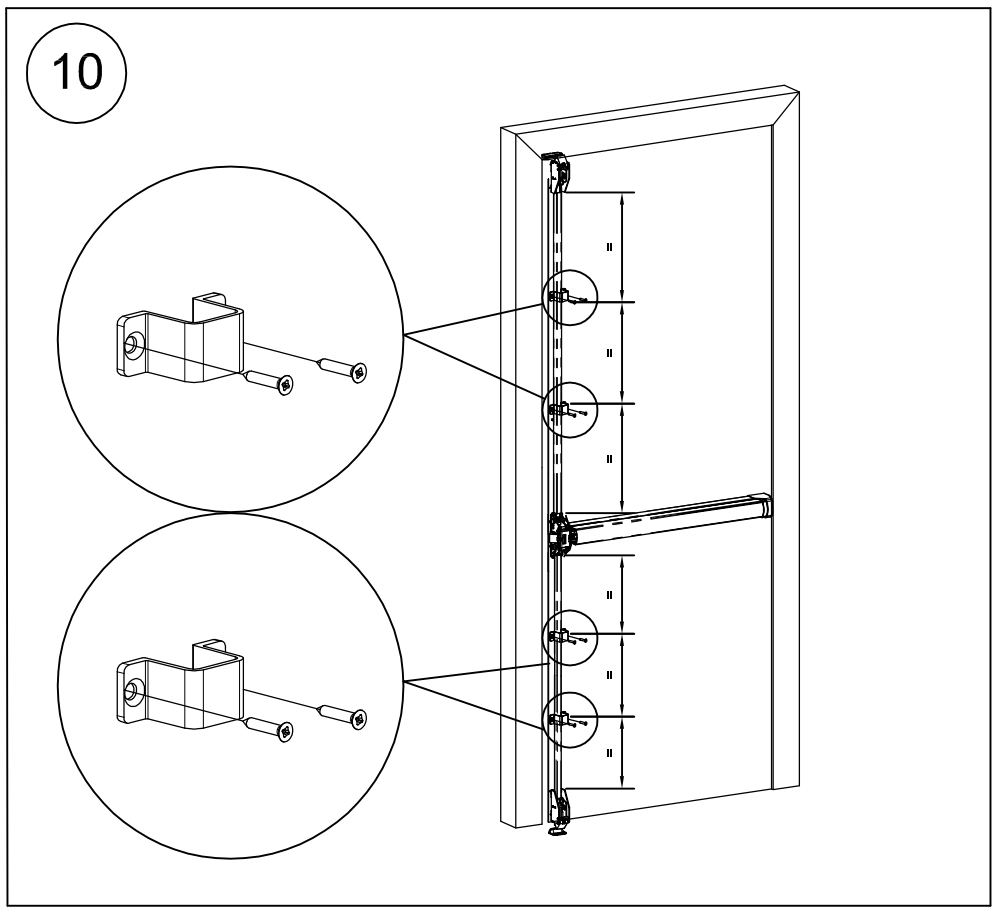

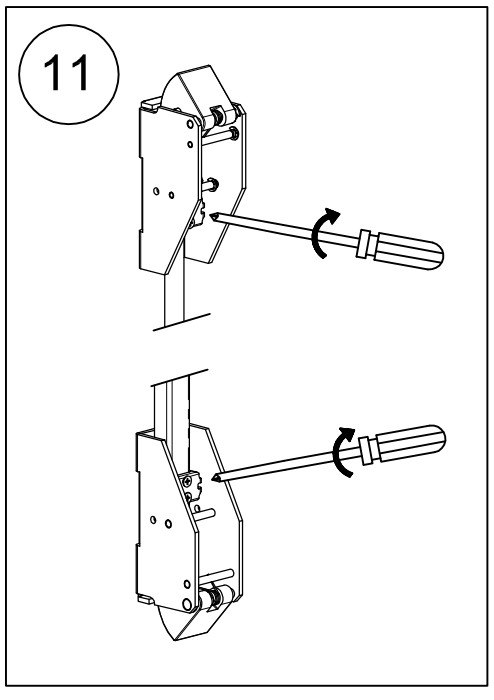

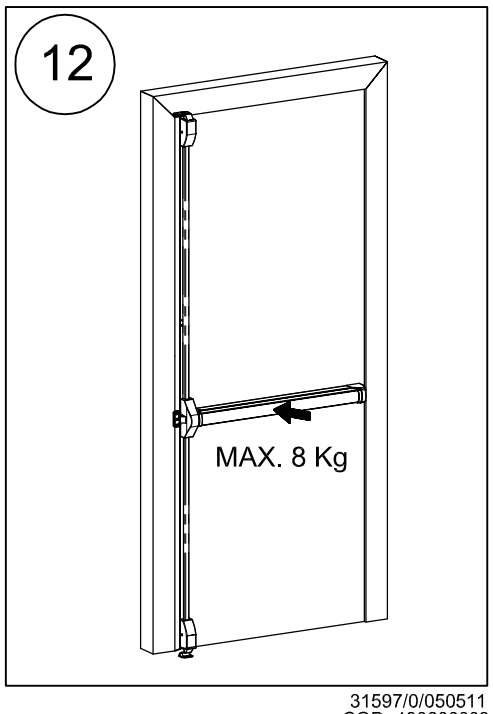

31597/0/050511
COD. 480600003